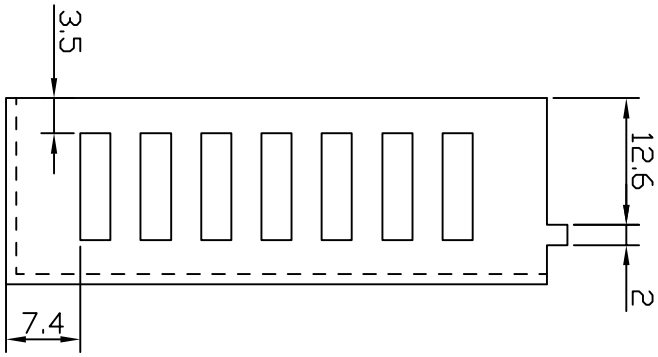

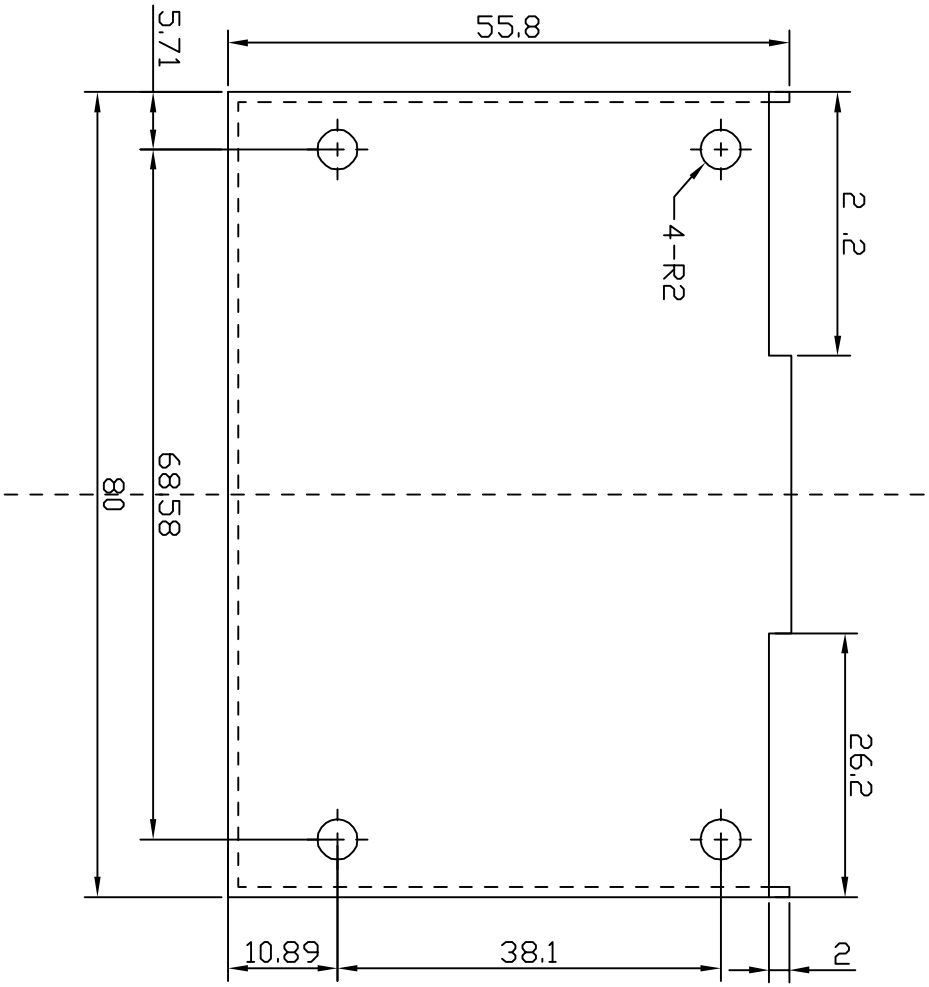

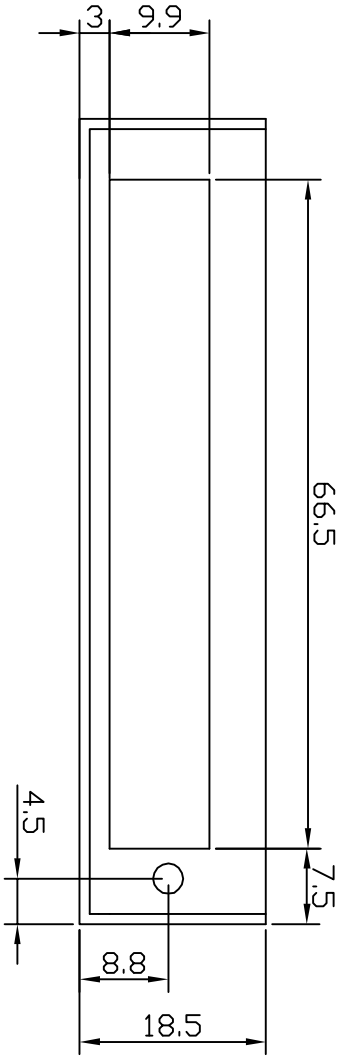

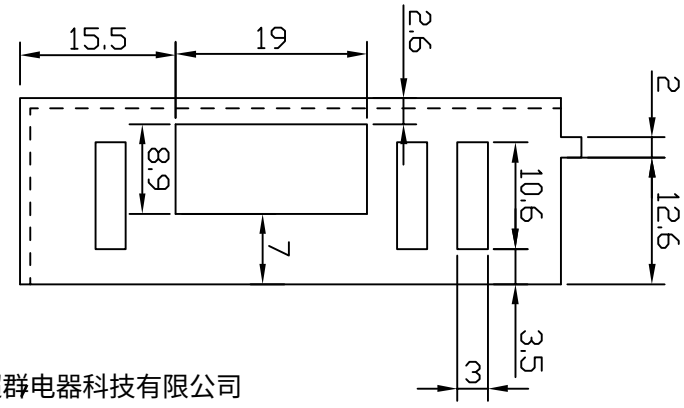

联系方式：北京时代超群电器科技有限公司
QQ： 576903228
电话：13552952586